FT... - 74 ET. FT... - 76 ET, FT... - 78 ET, FT... - 712 ET

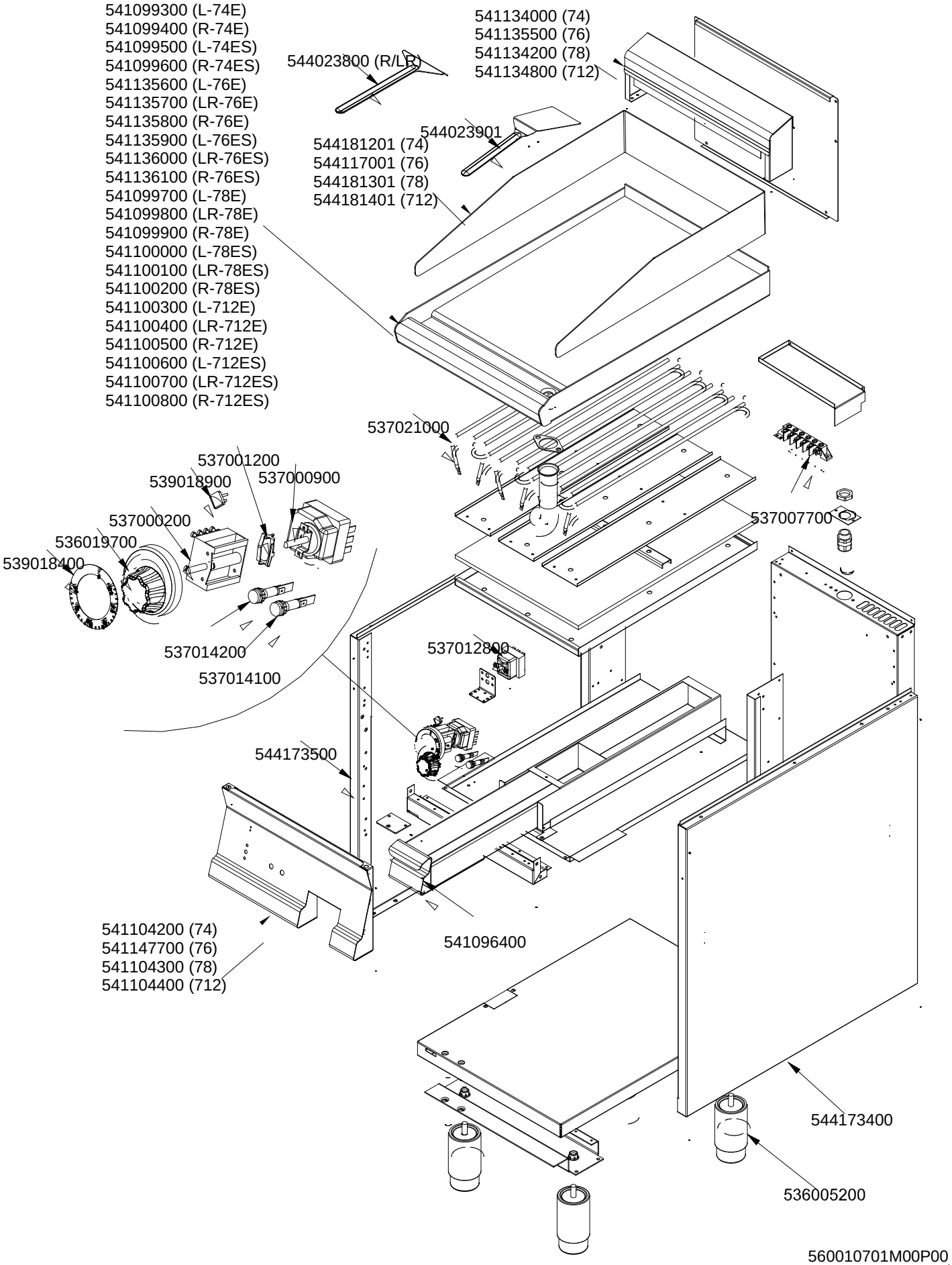

560010701M00P00